MONTAGEANLEITUNG
INSTRUKCJA MONTAŻOWA

Pflegehinweis!
Bitte nur mit einem Staubtuch oder einem feuchten Lappen reinigen.
KEINE scheuernde Putzmittel verwenden!

Wskazówka dotycząca pielęgnacji!
Proszę czyścić tylko suchą lub lekko wilgotną szmatką do kurzu. Nie używać żadnych środków szorstkich!

2 Personen
2 Osoby

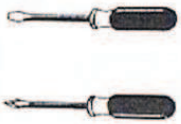

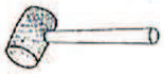

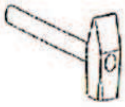

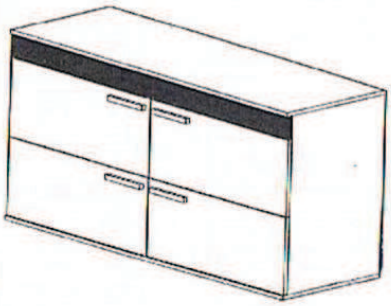

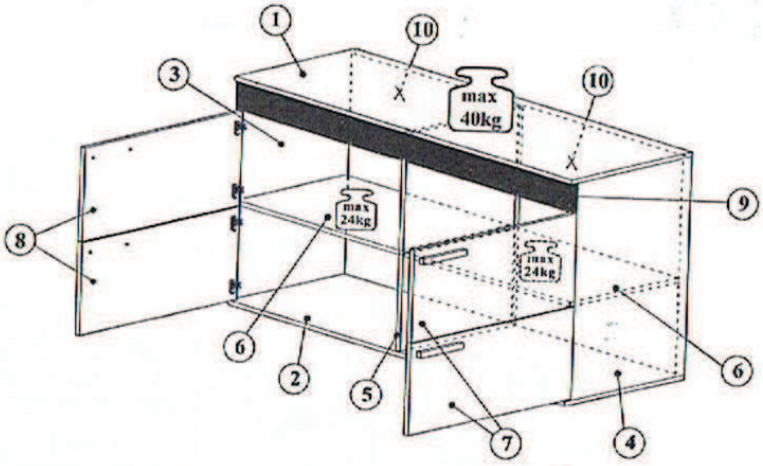

Max. zulässige Belastungen von Einlegeböden in kg:
Maksymalne obciążenie półek w kg:

Stärke/Gr. / Länge/Dł. mm	Spanplatte/Płyta 15	18	22	Glas/Szkło 5/6
0<400				Länge bis 600 mm/15kg
401<600	40	40	40	
601<800	24			Länge bis 900 mm/10kg
801<1000	15	30		

Modellname: Nazwa modelu:	RAGE	Modellreihe: Numer modelu:	28 NU RS	Type: Typ:	40	Blatt Nr: Strona:	1	von: z:	6

2 Personen
2 Osoby

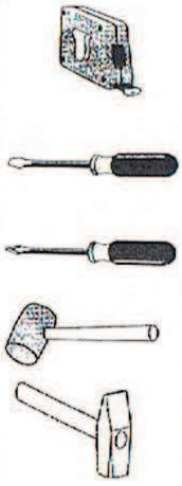

Pflegehinweis!
Bitte nur mit einem Staubtuch oder einem feuchten Lappen reinigen.
KEINE scheuernde Putzmittel verwenden!

Wskazówka dotycząca pielęgnacji!
Proszę czyścić tylko suchą lub lekko wilgotną szmatką do kurzu. Nie używać żadnych środków szorstkich!

MONTAGEANLEITUNG
INSTRUKCJA MONTAŻOWA

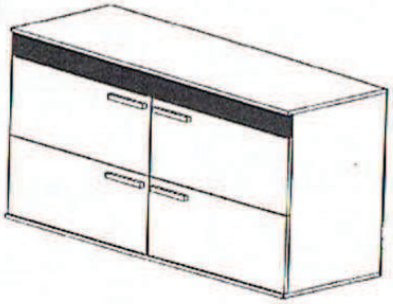

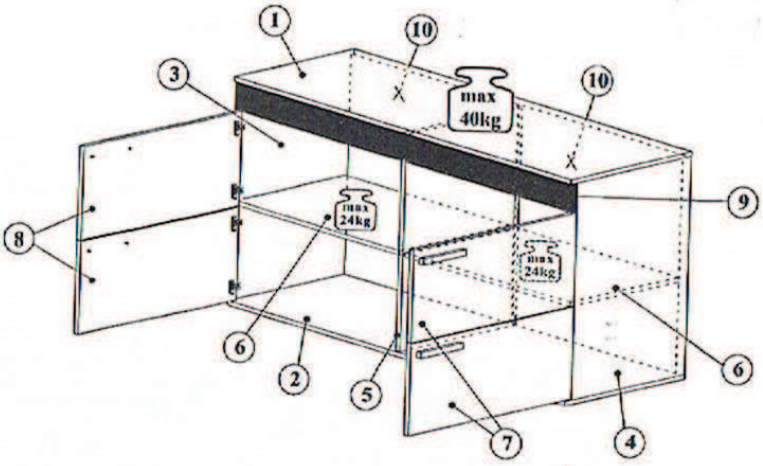

Max. zulässige Belastungen von Einlegeböden in kg:
Maksymalne obciążenie półek w kg:

Stärke/Gr. / Länge/Dl. mm	Spanplatte/Płyta 15	18	22	Glas/Szkło 5/6
0<400				Länge bis 600 mm/15kg
401<600	40	40	40	
601<800	24			Länge bis 900 mm/10kg
801<1000	15	30		

Modellname: Nazwa modelu:	RAGE	Modellreihe: Numer modelu:	28 NU RS	Type: Typ:	40	Blatt Nr: Strona:	2	von: z:	6

BESCHLAGLISTE
WYKAZ OKUĆ

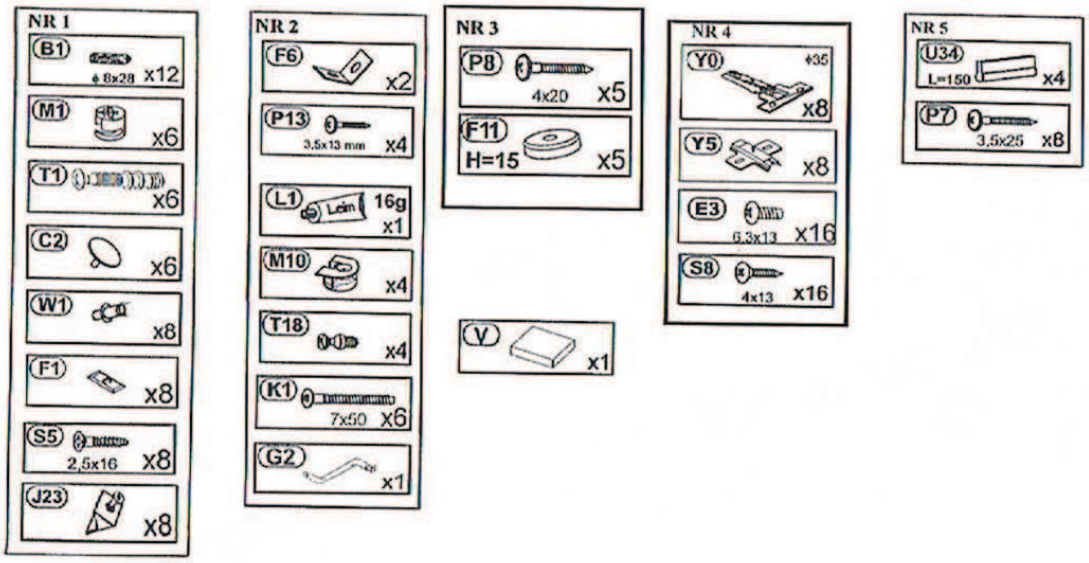

0 10 20 30 40 50 60mm

. Modellname: Nazwa modelu:	Modellreihe: Numer modelu:	Type: Typ:	Blatt Nr: Strona:	von: z:
RAGE	28 NU **RS**	**40**	**3**	**6**

1

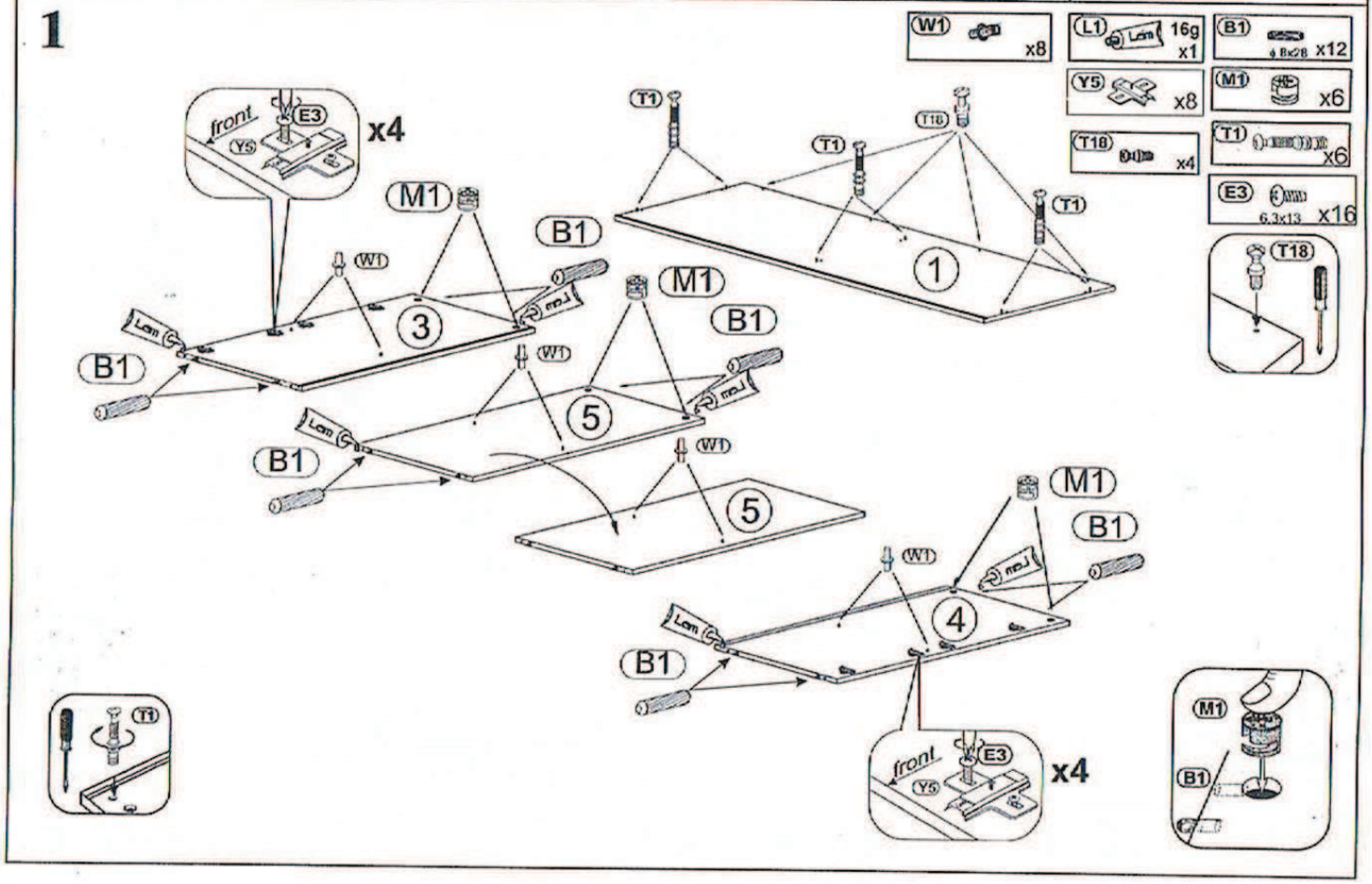

Modellname: Nazwa modelu: **RAGE**

Modellreihe: Numer modelu: **28 NU RS**

Type: Typ: **40**

Blatt Nr Strona **4** von: z: **6**

2

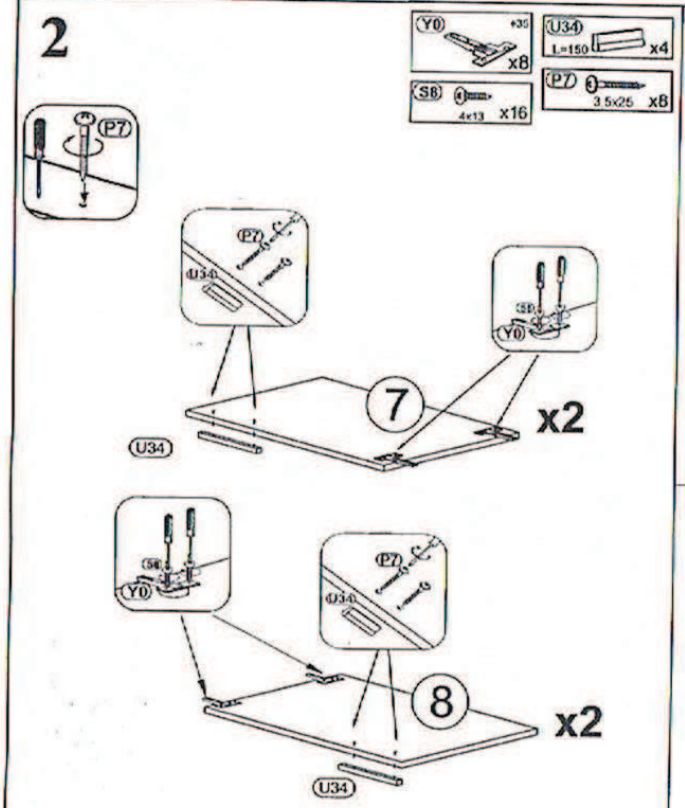

3

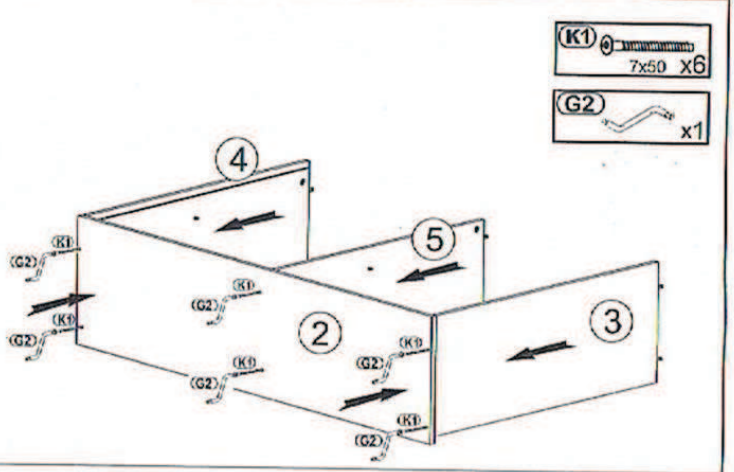

4

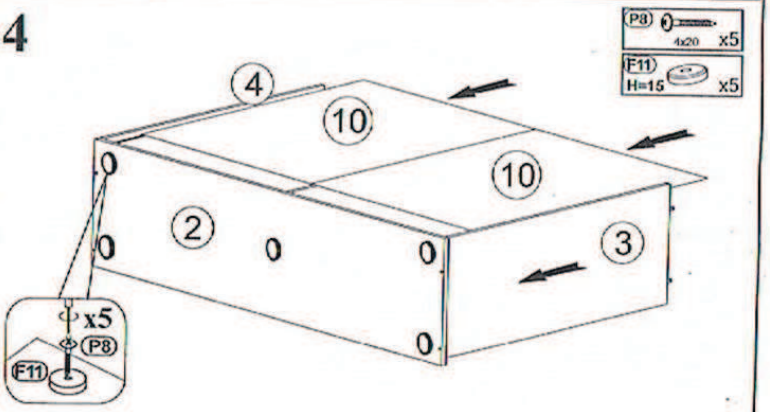

Modellname: Nazwa modelu: **RAGE**

Modellreihe: Numer modelu: **28 NU RS**

Type: Typ: **40**

Blatt Nr Strona **5** von: z: **6**

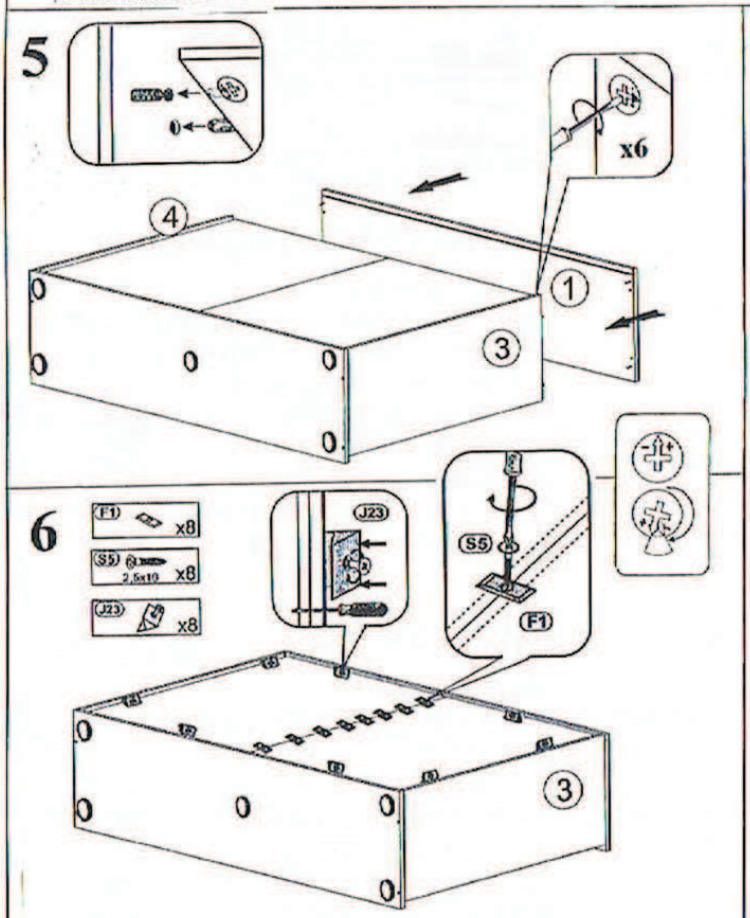

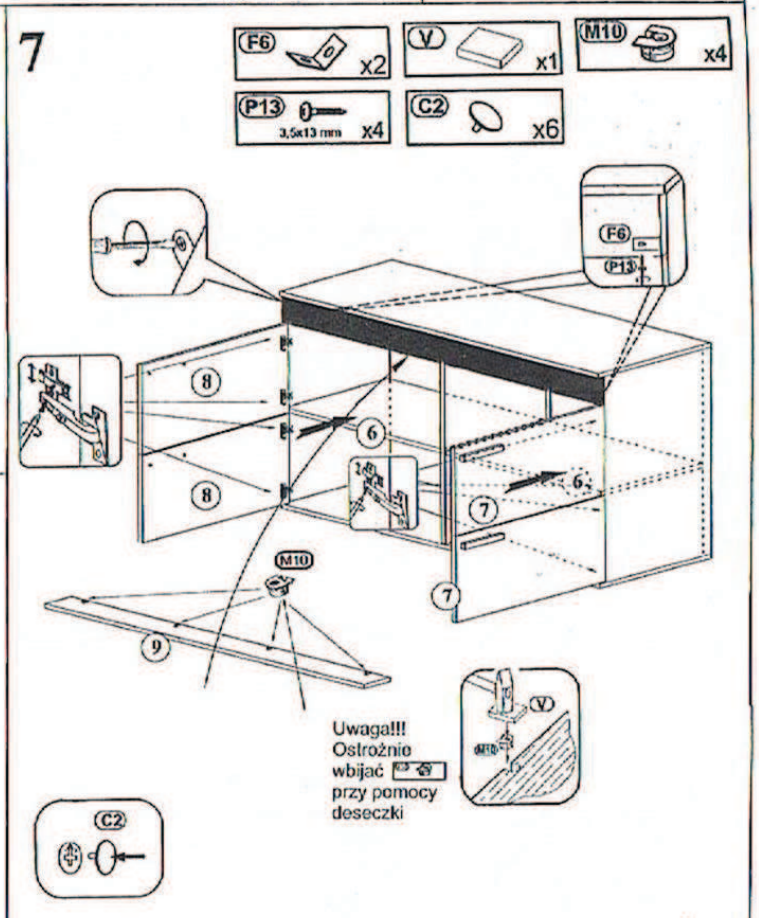

a)

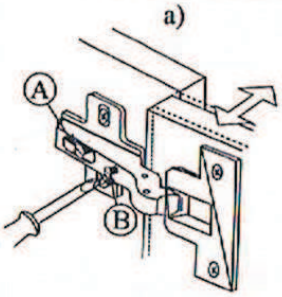

b)

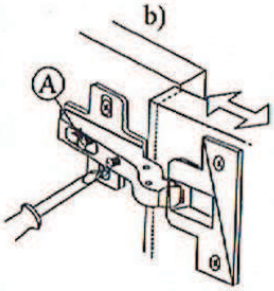

c)

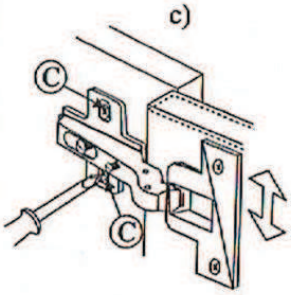

Verstellmöglichkeiten

a) Fugenverstellung:
Befestigungsschraube "A" lockern, gewünschte Fuge mit Schraube "B" einstellen, Schraube "A" anziehen.

b) Tiefenverstellung:
Befestigungsschraube "A" lockern, Bandarm nach vorne oder rückwärts verschieben, Schraube "A" anziehen, Schraube "B" mit einer 1/4 Drehung nach rechts arrettieren.

c) Höhenverstellung:
Befestigungsschraube "C" lockern, Höhe einstellen, Schraube "C" anziehen.

Instructions for hinge adjustment

a) Side adjustment:
Loosen fixing screw "A", adjust gap with screw "B" and retighten screw "A".

b) Depth adjustment:
Loosen fixing scerw "A", push hinge arm forwardes or backwards, re-tighten screw "A", fix screw "B" with a 1/4-tur in clock-wise direction.

c) Height adjustment:
Loosen screw "C", adjust height, re-tighten screw "C".

Les possibilitées de positionnement

a) Positionnement de la rainure:
Desserrer la vis de fixation "A", positionner avec la vis "B" la rainure (joint) souhaitée et resserrer la vis "A".

b) Positionnement de la profondeur:
Desserrer la vis de fixation "A" (1 tour), régler la profondeur et resserrer la vis "A".

c) Positionnement de la hauteur:
Desserrer la vis de fixation "C" (1 tour), positionner la hauteur et resserrer la vis "C".

Możliwości regulacji

a) Regulacja szczeliny:
Poluzować wkręt "A", wkrętem "B" ustawić odpowiednią szczelinę, dokręcić wkręt "A".

b) Regulacja głębokości:
Poluzować wkręt "A" (1 obrót), ustawić głębokość, dokręcić wkręt "A"

c) Regulacja wysokości:
Poluzować wkręt "C" (1 obrót), dokonać regulacji wysokości położenia drzwi, wkręt "C" dokręcić.